Общество с ограниченной ответственностью
"ИНФОРМАНАЛИТИКА"

ME48

ГАЗОАНАЛИЗАТОР "ХОББИТ-Т"

исполнение И22 стационарное с выносными блоками датчиков

Приложение Е
к руководству по эксплуатации
ЛШЮГ.413411.010 РЭ

СБОРНИК
габаритных чертежей
газоанализатора «Хоббит-Т»

САНКТ-ПЕТЕРБУРГ
2011

Приложение Е

СБОРНИК
габаритных чертежей
газоанализатора «Хоббит-Т»

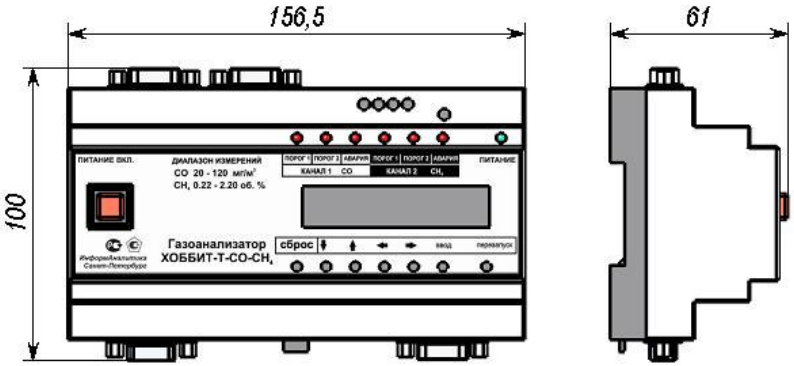

Рис. Е1. Блок индикации, исполнение И22.

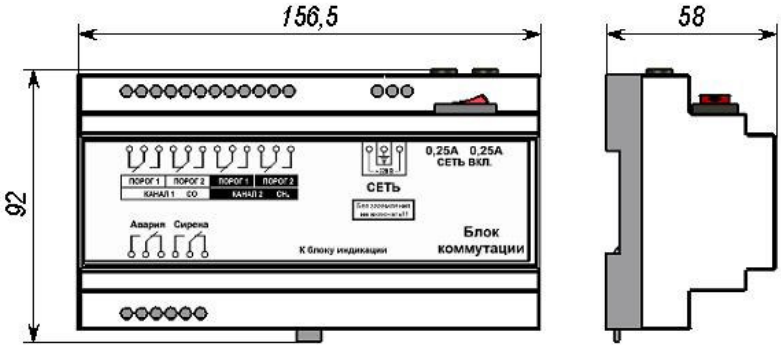

Рис. Рис. Е2. Блок коммутации исполнение И22.

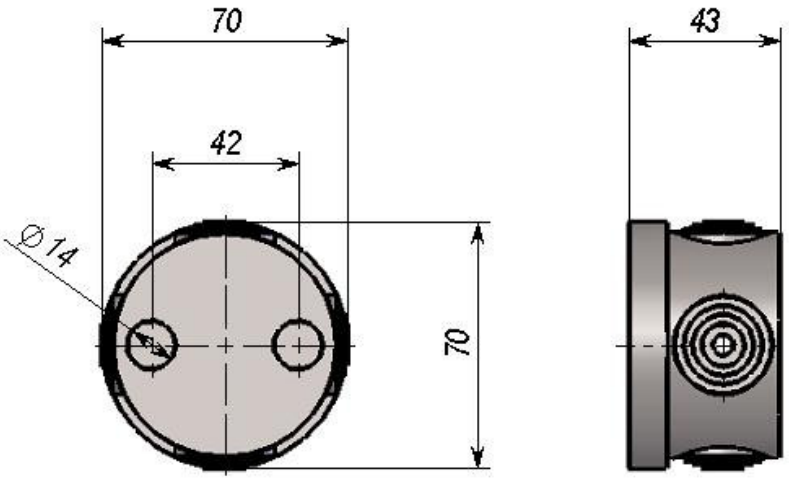

Рис.Е3. Монтажная коробка малая (МКБ).

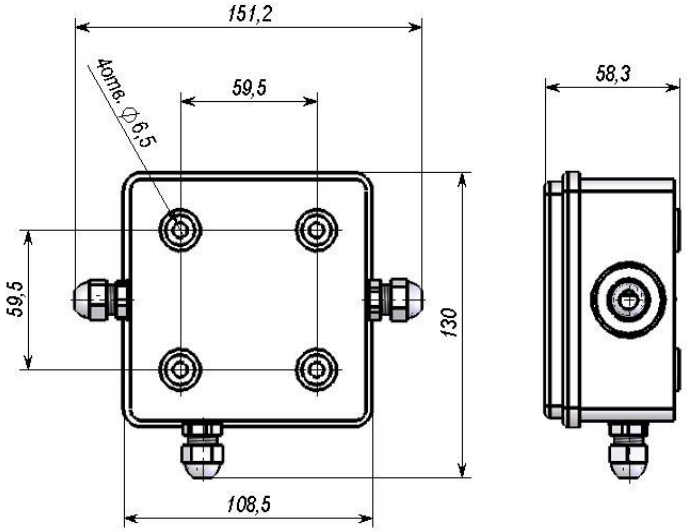

Рис.Е4. Универсальная монтажная коробка МКУ.

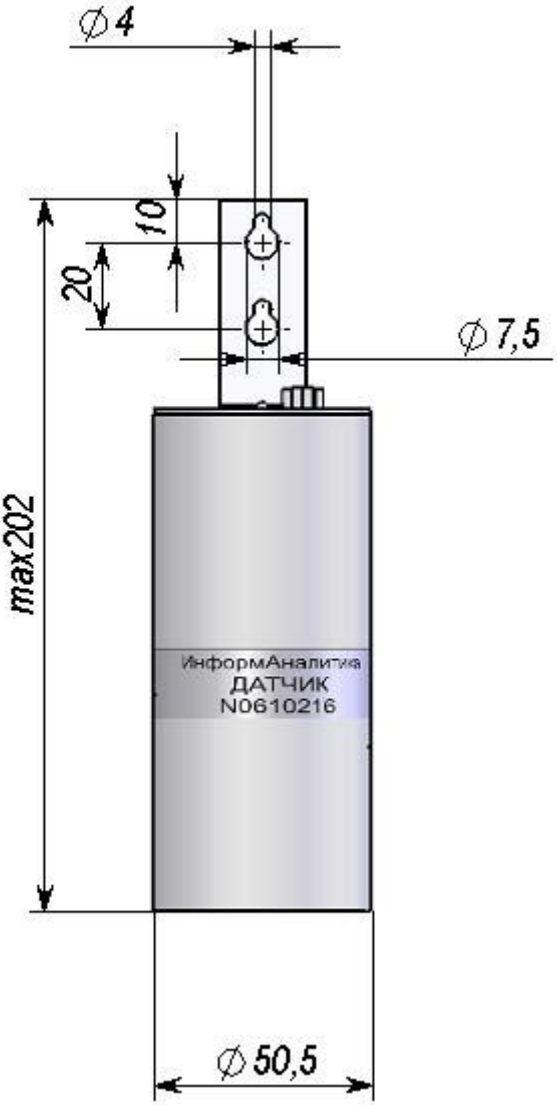

Рис.Е.6. Блок датчиков с разъемом DB-9.

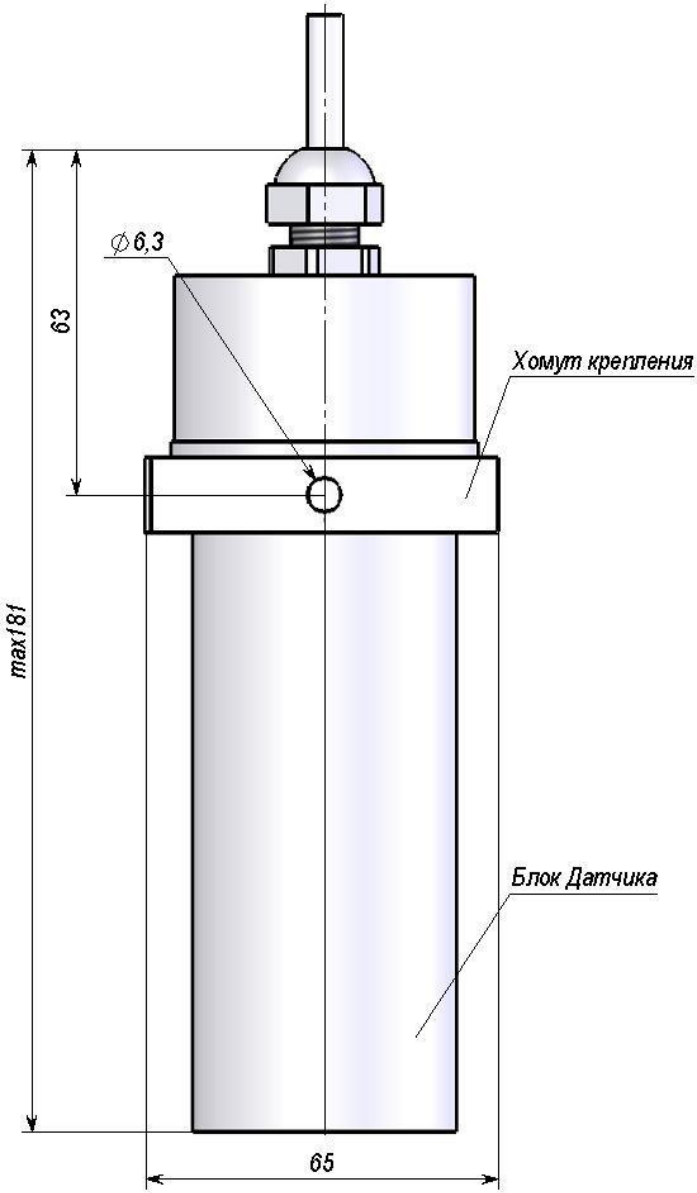

Рис.Е.7. Блок датчиков с разъемом PASS 5746.